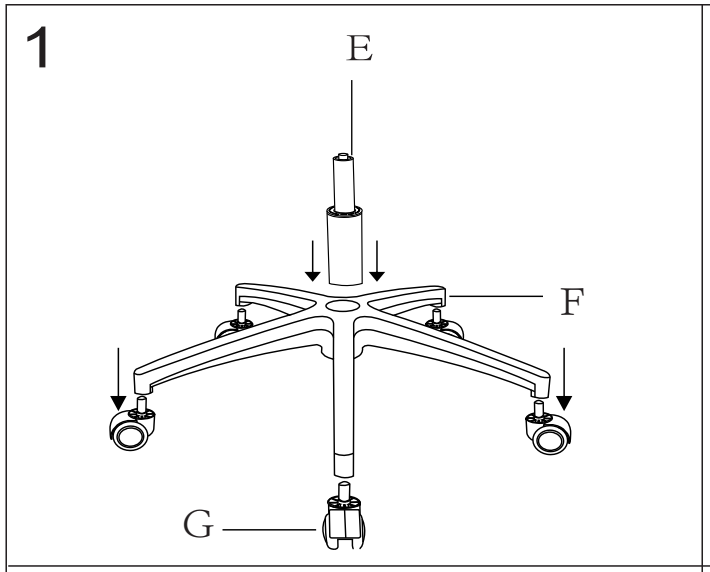

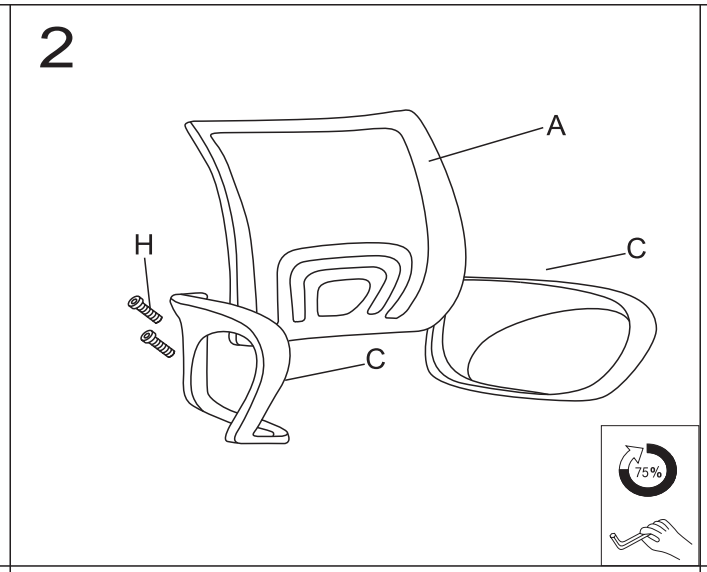

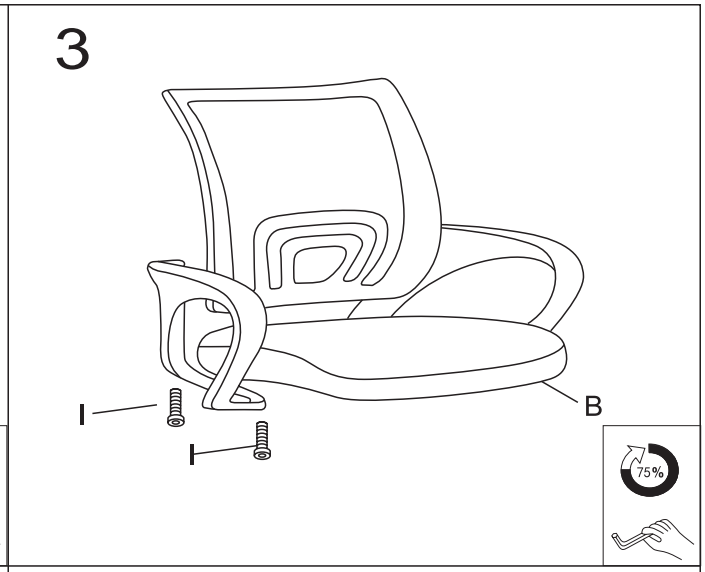

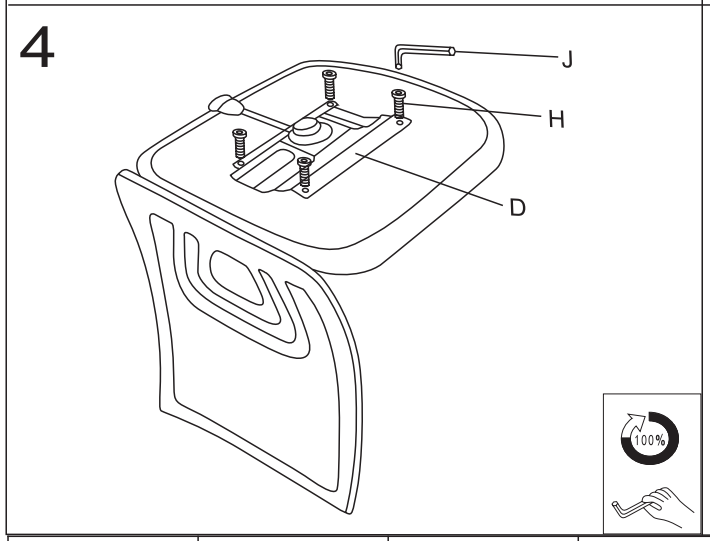

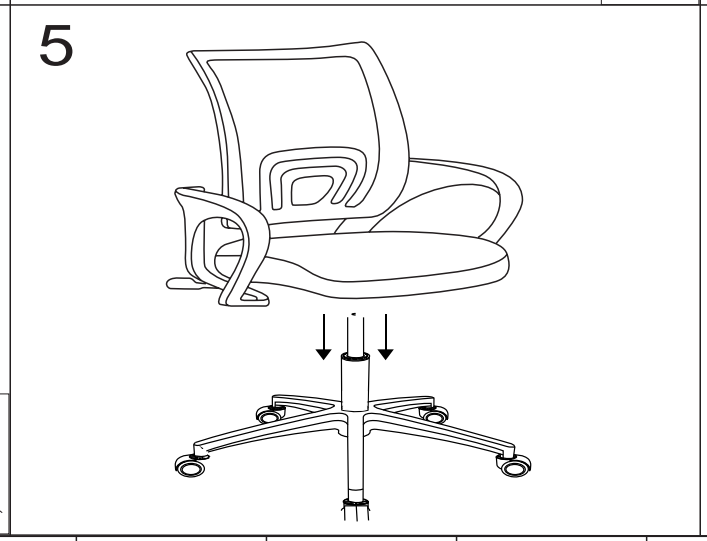

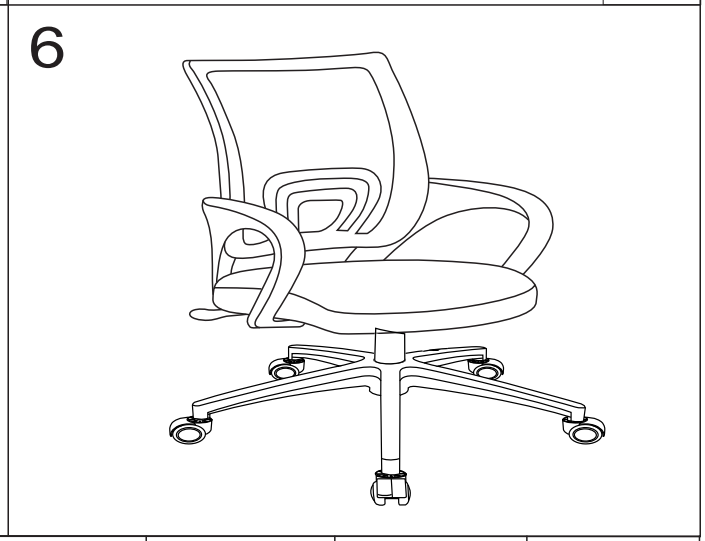

A	B	C	D	E	F	G	H	I	J	
1PCS	1PCS	2PCS	1PCS	1PCS	1PCS	5PCS	8PCS	4PCS	1PCS	